ALIMENTATORI SWITCHING

S82J

Alimentatore a singola uscita ad elevata affidabilità con potenze fino a 600 W

- Potenza di uscita da 10 W a 600 W.
- Tensioni di uscita: 5 V, 12 V, 15 V o 24 V.
- Ampio campo della tensione di ingresso:
  - modelli con uscita a 24 V da 15, 25, 50 e 100 W: 100... 240 Vc.a.
  - modelli con uscita a 5, 12, 15 V da 100 e 150 W: 100 o 240 Vc.a. selezionata in automatico
  - modelli con uscita a 24 V da 300 e 600 W: 100... 240 Vc.a. selezionabile manualmente.
- Montaggio frontale semplificato grazie ad un'apposita staffa. Modelli per montaggio su guida DIN.
- Grazie alla ventilazione naturale, i modelli fino a 300 W sono privi di manutenzione.
- Una spia di allarme indica che l'alimentatore è in blocco di protezione a causa di una sovratensione o di una sovracorrente (modelli da 300/600 W).
- Conformi agli standard EMC: EN50081-2 e EN50082-2.
- Se installati con un filtro esterno sono in grado di soddisfare gli standard EN50081-1 per l'utilizzo sui prodotti EMI (modelli da 300/600 W).
- Terminali protetti contro i contatti accidentali per essere conformi alla normativa VDE0106/P100.
- Approvati UL508. Tutti i modelli possono essere utilizzati a pieno carico nei quadri a standard UL508A.
- Manuale di istruzione in 6 lingue (Inglese, Francese, Italiano, Spagnolo e Giapponese).
- Aspettativa di vita di almeno 8 anni.

S82J

Modelli protetti

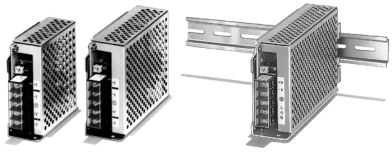

Uscita: <10... 150 W>

Alimentazione:
- 100... 220 Vc.a.
- 100 o 200 Vc.a. (selezione automatica) (uscita di 5, 12, 15 Vc.c. da 100 o 150 W)

Uscita: <300/600 W>

Alimentazione:
- 100/220 Vc.a. (selezionabile)

Modelli disponibili

■ Installazione frontale mediante staffa

Tensione di ingresso	Potenza	Tensione di uscita	Corrente di uscita	Modelli protetti
100... 240 Vc.a.	10 W	5 V	2 A	S82J-01005D
		12 V	1 A	S82J-01012D
		15 V	0,7 A	S82J-01015D
		24 V	0,5 A	S82J-01024D
	25 W	5 V	5 A	S82J-02505D
		12 V	2,1 A	S82J-02512D
		15 V	1,7 A	S82J-02515D
		24 V	1,1 A	S82J-02524D
	50 W	5 V	10 A	S82J-05005D
		12 V	4,2 A	S82J-05012D
		24 V	2,1 A	S82J-05024D
100/200 Vc.a. (selezionata automaticamente)	100 W	5 V	20 A	S82J-10005D
		12 V	8,5 A	S82J-10012D
		15 V	7 A	S82J-10015D
100... 240 Vc.a.		24 V	4,5 A	S82J-10024D
100/200 Vc.a. (selezionata automaticamente)	150 W	24 V	6,5 A	S82J-15024D
100/200 Vc.a. (selezionablie)	300 W	24 V	14 A	S82J-30024
	600 W		27 A	S82J-60024

■ Per montaggio su guida DIN

Tensione di ingresso	Potenza	Tensione di uscita	Corrente di uscita	Modelli protetti
100... 240 Vc.a.	10 W	12 V	1 A	S82J-01012DD
		24 V	0,5 A	S82J-01024DD
	25 W	12 V	2,1 A	S82J-02512DD
		24 V	1,1 A	S82J-02524DD
	50 W	5 V	10 A	S82J-05005DD
		12 V	4,2 A	S82J-05012DD
		24 V	2,1 A	S82J-05024DD
100/200 Vc.a. (selezionata automaticamente)	100 W	24 V	4,5 A	S82J-10024DD
100/200 Vc.a. (selezionata automaticamente)	150 W	24 V	6,5 A	S82J-15024DD

■ Legenda codice modello

S82J - □□□ □□ □ □

1 2 3 4

1. Potenza
010: 10 W
025: 25 W
050: 50 W
100: 100 W
150: 150 W
300: 300 W
600: 600 W

2. Tensione di ingresso
05: 5 V
12: 12 V
15: 15 V
24: 24 V

3. Configurazione
D: Protetti
Nessuna indicazione: protetti con staffa di montaggio

4. Saffa di montaggio
Nessuna indicazione: protetti con staffa di montaggio
D: Montaggio su guida DIN

Caratteristiche

■ Valori di riferimento

	Valore	Definizione
Affidabilità (MTBF)	135000 h min.	L'MTBF (Mean Time Between Failures = tempo medio fra i guasti), viene calcolato secondo le probabilità di guasti accidentali all'apparecchiatura ed indica il livello di affidabilità dell'apparecchiatura stessa. La misura non rappresenta, necessariamente la durata del prodotto.
Durata	10 anni min.	La durata indica il numero di ore medio, in un ambiente con temperatura di fra 40°C ed un carico pari al 50% del massimo. Normalmente questo valore viene determinato dalla durata del condensatore elettrolitico in alluminio contenuto nell'apparecchiatura.

■ Valori nominali

Caratteristiche dell'ingresso

Tensione di ingresso		**100... 240 Vc.a.**				**100/200 Vc.a. (selezione automatica)**		**100/200 Vc.a. (selezionabile)**	
Potenza di uscita		**10 W**	**25 W**	**50 W**	**100 W (24 V)**	**100 W (5, 12, 15 V)**	**150 W**	**300 W**	**600 W**
Efficienza (tipica)		67% min. 77% min. (modelli 50 W, 24 V)			83% min.	75,5% min.	82% min.		
Campo della tensione di funzionamento		100... 240 Vc.a. (85... 264 Vc.a.) 110... 170 Vc.c. (si colleghi il polo positivo al terminale (L)) (nota 1)				100 (85... 132) o 200 (170... 264) Vc.a. (selezione automatica)		100 (85... 132) o 200 (170... 253) Vc.a. (selezionabile)	
Frequenza		50/60 Hz (47... 450 Hz)							
Corrente max. (nota 2)	**Ingresso a 100 Vc.a.**	0,35 A max.	0,8 A max.	1,4 A max.	2,5 A max.	2,5 A max.	3,5 A max.	8 A max.	14 A max.
	Ingresso a 200 Vc.a.	0,3 A max.	0,6 A max.	0,8 A max.	1,5 A max.	1,4 A max.	2,1 A max.	4 A max.	7 A max.
Corrente di dispersione (nota 2)	**Ingresso a 100 Vc.a.**	0,5 mA max.							
	Ingresso a 200 Vc.a.	1 mA max.							
Corrente di spunto (a freddo con 25 °C) (nota 2)	**Ingresso a 100 Vc.a.**	25 A max.							30 A max.
	Ingresso a 200 Vc.a.	50 A max.							60 A max.
Filtro antidisturbo		Sì							

Note: 1. Se utilizzati con ingresso in c.c. non sono conformi alle normative sulla sicurezza.
2. Misure effettuate con il 100% del carico e tensione di ingresso nominale (100 o 200 Vc.a.).

Caratteristiche dell'uscita (nota)

Tensione di ingresso	**100... 240 Vc.a.**				**100/200 Vc.a. (selezione automatica)**		**100/200 Vc.a. (selezionabile)**	
Potenza di uscita	**10 W**	**25 W**	**50 W**	**100 W (24 V)**	**100 W (5, 12, 15 V)**	**150 W**	**300 W**	**600 W**
Regolazione della tensione	±10% (con potenziometro (V.ADJ))							
Ondulazione residua	2% (p-p) max.							
Stabilità verso la linea	0,4% max.							
Stabilità verso il carico	0,8% max. (ingresso nominale e carico del 10... 100%)							
Coefficiente di temperatura	0,05%/°C max. (con ingresso ed uscita nominali)							
Ritardo all'accensione	500 ms max. (90% della tensione di uscita con valori di ingresso ed uscita nominali)						300 ms max. (90% della tensione di uscita con valori di ingresso ed uscita nominali)	
Tempo di mantenimento	20 ms min.							

Nota: Le caratteristiche dell'uscita sono state misurate ai terminali di uscita dell'alimentatore.

Funzioni ausiliarie

Tensione di ingresso	100... 240 Vc.a.				100/200 Vc.a. (selezione automatica)		100/200 Vc.a. (selezionabile)	
Potenza di uscita	**10 W**	**25 W**	**50 W**	**100 W (24 V)**	**100 W (5, 12, 15 V)**	**150 W**	**300 W**	**600 W**
Protezione da sovracorrente	105... 160% del carico nominale, con caduta della tensione ad L invertita/funzionamento intermittente e riassetto automatico						105% min. del carico nominale (tipico), con caduta della tensione ad L invertita e riassetto automatico (nei modelli a 600 W il circuito viene spento quando si verifica un sovraccarico > 5 s ±3) e si accende la spia (rossa) di segnalazione (nota 1)	
Protezione da sovratensione	No			Sì	Sì (solo modelli con uscita a 5 V)	No	Sì, con spia (rossa) di attivazione della protezione (nota 1)	
Protezione da sovratemperatura (nota 2)	No							Sì, con spia (rossa) di segnalazione (nota 1)
Spia blocco di protezione	No						Sì (rossa)	
Funzionamento in parallelo	No						Sì, 5 max. unità	
Funzionamento in serie	No		Sì					

Note: 1. Per riassettare gli alimentatori da 300 o 600 W, si tolga l'alimentazione per almeno 3 minuti prima di rialimentare l'unità.

2. Per riassettare l'alimentatore in caso di protezione da sovratensione, si tolga l'alimentazione per almeno 2 minuti (90 s per i modelli da 300 W e 3 minuti per i modelli da 600 W) prima di rialimentare l'unità.

■ Caratteristiche generali

Tensione di ingresso	100... 240 Vc.a.				100/200 Vc.a. (selezione automatica)		100/200 Vc.a. (selezionabile)	
Potenza di uscita	**10 W**	**25 W**	**50 W**	**100 W (24 V)**	**100 W (5, 12, 15 V)**	**150 W**	**300 W**	**600 W**
Temperatura ambiente	Funzionamento: Si veda la "*Curva di correzione*" nel paragrafo "*Curve caratteristiche*" Stoccaggio: –20... 65°C (senza condensa né ghiaccio)							
Umidità relativa	Funzionamento: 25... 85%; stoccaggio: 25... 90%							
Rigidità dielettrica	3,0 kVc.a., 50/60 Hz per 1 min (tra i terminali di ingresso e uscita)							
	2,2 kVc.a., 50/60 Hz per 1 min (tra i terminali di ingresso e massa)							
	1,0 kVc.a., 50/60 Hz per 1 min (tra tutti i terminali, uscita e massa)							
Resistenza di isolamento	100 MΩ min. a 500 Vc.c. (tra i terminali di ingresso, uscita e massa)							
Resistenza alle vibrazioni	0,375 mm in doppia ampiezza con 10... 55 Hz nelle direzioni X, Y, Z per 2 h							
Resistenza agli urti	300 m/s^2 (circa 30G) per 3 volte in ciascuna delle direzioni ±X, ±Y e ±Z							
Coppia di serraggio terminali	0,74 N • m				1,08 N • m			
Spia LED di funzionamento	Sì (verde)							
EMI (nota 1)	Classe A FCC							
EMC	Protezione alle emissioni: EN55011 classe A Emissioni sull'ingresso in c.a.: EN55011 classe A Immunità ESD: EN61000-4-2: 4 kV scarica sui contatti (livello 2) 8 kV scarica in aria (livello 3) Immunità interferenze RF: ENV50140: 10 V/m (80 MHz... 1 GHz) (livello 3) Immunità ai disturbi condotti: ENV50141: 10 V (0,5... 80 MHz) (livello 3) Immunità allo scoppio: IEC801-4: 2 kV linea di alimentazione (livello 3) 2 kV linea di uscita (livello 4)							
Conformità agli standard EMC	EN50081-2 e EN50082-2						EN50081-2 e EN50082-2 (nota 3) Con filtro di ingresso: EN50081-1 (note 2 e 3)	
UL	UL508 (Listing), 1950, Classe 2 (per UL1310)			UL508 (Listing), 1012, 1950			UL508/1012	
CSA	CSA C22.2 No. 14, No. 950, Classe 2			CSA C22.2 No. 14, No. 950			CSA EB1402C	
VDE	EN50178 (VDE0160) e EN60950							
Peso max. (nota 4)	250 g	350 g	400 g	500 g	1000 g		2000 g	2500 g

Note: 1. Misure effettuate con il 100% del carico e tensione di ingresso nominale (100 o 200 Vc.a.).

2. Per rientrare nelle normative sulle emissioni elettromagnetiche, inserire degli anelli di ferrite su tutti i cablaggi (modello: S82Y-JC-T).

3. Nei modelli con ingresso a 200 Vc.a., per rientrare nelle normative sulle emissioni elettromagnetiche degli ingressi in c.a. (EN50081-1), sulla linea di ingresso dovrebbe essere inserito un filtro antidisturbo (modelli: S82Y-JF3-N per 300 W, S82Y-JF6-N per 600 W).

4. Il peso indicato è quello dei modelli aperti (l'alimentatore protetto nel caso dei modelli da 300 e 600 W).

Curve caratteristiche

■ Curve di correzione

Modelli da 10/20/50/100/150 W

Protetto

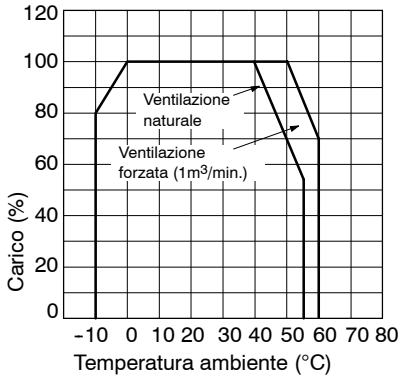

Posizione di installazione normale

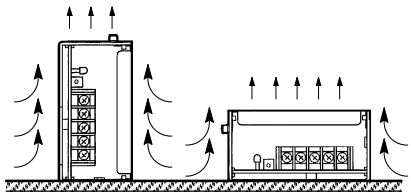

Nota: La curva di correzione varia a seconda della posizione di montaggio dell'alimentatore. I dati qui riportati sono stati ottenuti con l'alimentatore montato nelle condizioni normali illustrate.

Modelli da 300 W

Funzionamento singolo

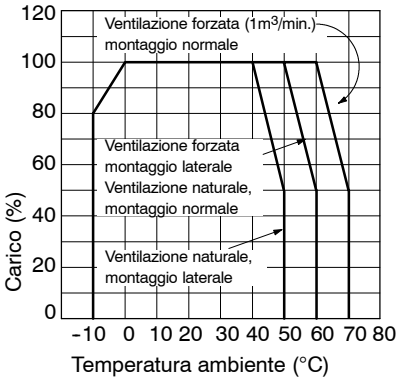

Funzionamento in parallelo

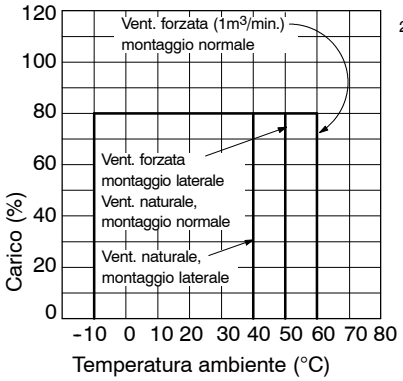

Posizione di installazione normale

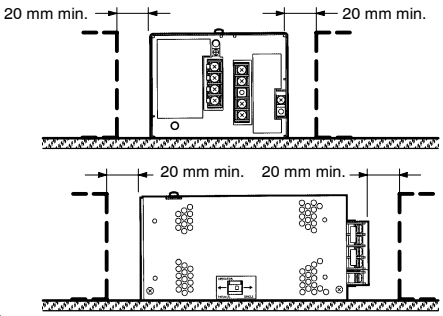

Modelli da 600 W

Funzionamento singolo

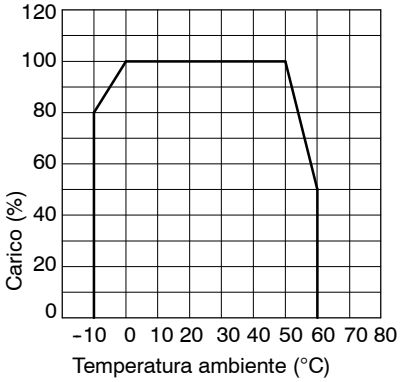

Funzionamento in parallelo

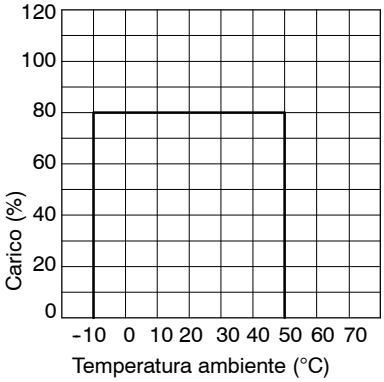

Posizione di installazione normale

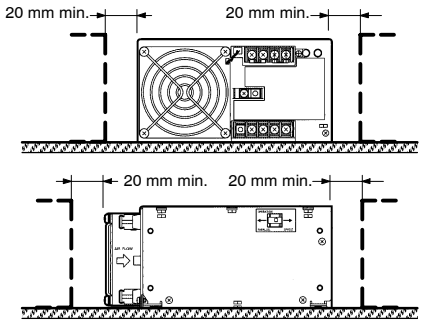

Nota: Si provveda a lasciare uno spazio libero di almeno 20 mm per garantire il corretto flusso dell'aria attorno all'alimentatore.

■ Protezione da sovracorrente

Modelli da 10 a 300 W

L'alimentatore è dotato di un circuito in grado di proteggere il carico e l'alimentatore da possibili danni dovuti a sovracorrente. Quando la corrente di uscita oltrepassa il limite di intervento del circuito di protezione (105... 160% della corrente di uscita nominale e 105% per i modelli da 300 W), viene attivata la funzione di protezione che agisce riducendo la tensione di uscita. L'alimentatore viene riassettato in modo automatico quando la corrente torna nei limiti prefissati.

Modelli da 10... 300 W (eccetto modelli da 50 e 100 W, 24 V)

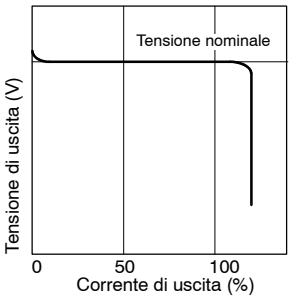

Modelli da 50 e 100 W, 24 V

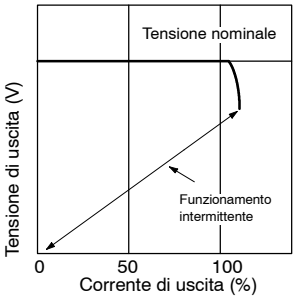

Modelli da 600 W

Quando la corrente di uscita oltrepassa il limite di intervento del circuito di protezione per un tempo superiore a 5 secondi, viene attivata la protezione da sovracorrente che agisce togliendo la corrente di uscita e attivando la spia di attivazione della protezione. Per riassettare l'alimentatore si tolga la tensione di alimentazione per almeno 3 minuti prima di tornare ad alimentare l'unità.

Nota: Si rimuova la causa del cortocircuito o della sovracorrente prima di alimentare nuovamente l'alimentatore. Il mancato rispetto di questa norma danneggerà o distruggerà la circuiteria dell'alimentatore.

■ Protezione da sovratensione

Modelli con uscita da 100 W (5, 24 V)

L'alimentatore è dotato inoltre di un circuito in grado di proteggere il carico da possibili danni dovuti a sovratensioni. Quando la tensione di uscita oltrepassa il 120% della tensione di uscita nominale, viene attivato il circuito di protezione contro le sovratensioni il quale agisce togliendo la tensione all'uscita. L'alimentatore viene riassettato togliendo l'alimentazione per almeno 1 minuto.

Modelli con uscita da 300/600 W

Quando la tensione di uscita oltrepassa il 120% della tensione di uscita nominale, viene attivato il circuito di protezione contro le sovratensioni il quale agisce togliendo la tensione all'uscita e attivando la spia di attivazione della protezione. L'alimentatore viene riassettato togliendo l'alimentazione per almeno 3 minuti (modelli da 600 W) oppure 90 secondi (modelli da 300 W).

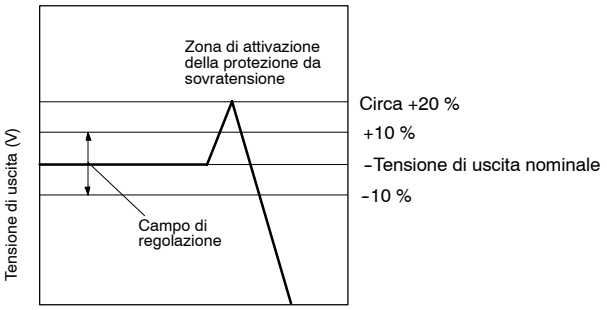

Nota: La tensione di uscita può essere variata utilizzando il potenziometro di regolazione avente il simbolo V ADJ che si trova sul pannello frontale. Nel caso in cui la tensione impostata dovesse superare il 10% del valore nominale, potrebbe venire attivato il circuito di protezione dalle sovratensioni.

■ Protezione da sovratemperatura

Modelli con uscita da 600 W

Quando la temperatura interna dll'alimentatore supera la soglia di allarme a causa di un guasto alla ventola (o altre ragioni) viene attivato il circuito di protezione contro le sovratemperatura il quale agisce togliendo la tensione all'uscita e attivando la spia di attivazione della protezione. L'alimentatore viene riassettato togliendo l'alimentazione per almeno 3 minuti.

■ Corrente di spunto, ritardo all'accensione e tempo di mantenimento

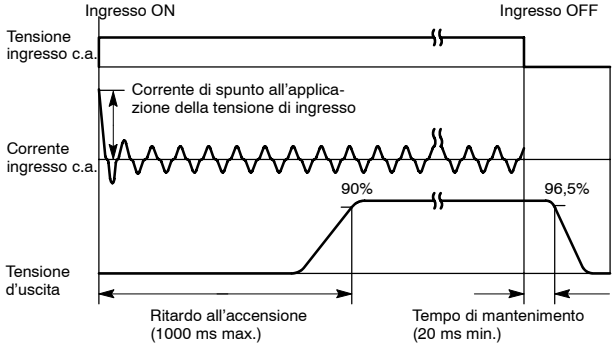

Funzionamento

■ Diagramma a blocchi

S82J-010□□□□ (10 W)
S82J-025□□□□ (25 W)

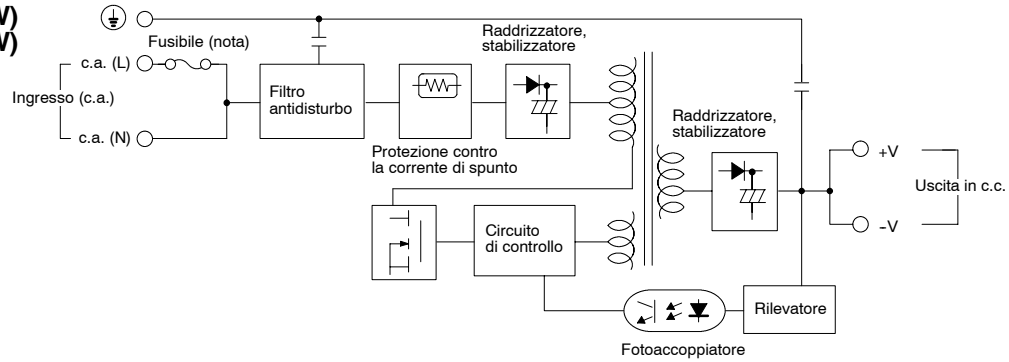

Nota: fusibile: 10 W, 1 A
25 W, 2 A

S82J-050□□□□ (50 W)

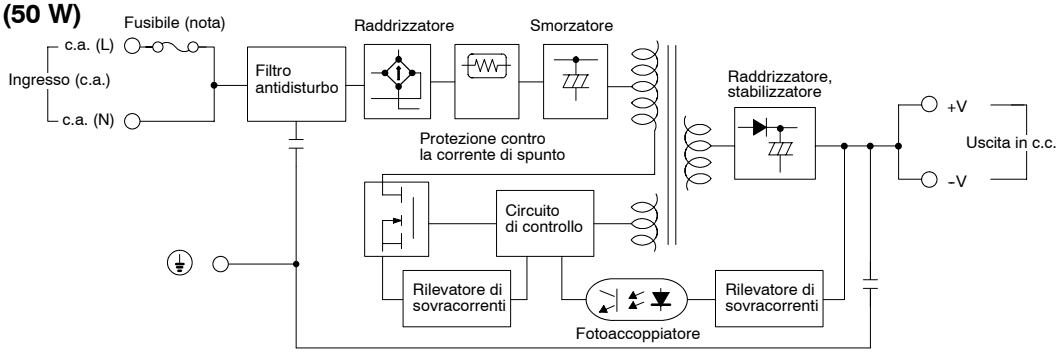

Nota: Fusibile: 3 A

S82J-100□□□□ (100 W, 5/12/15 V)

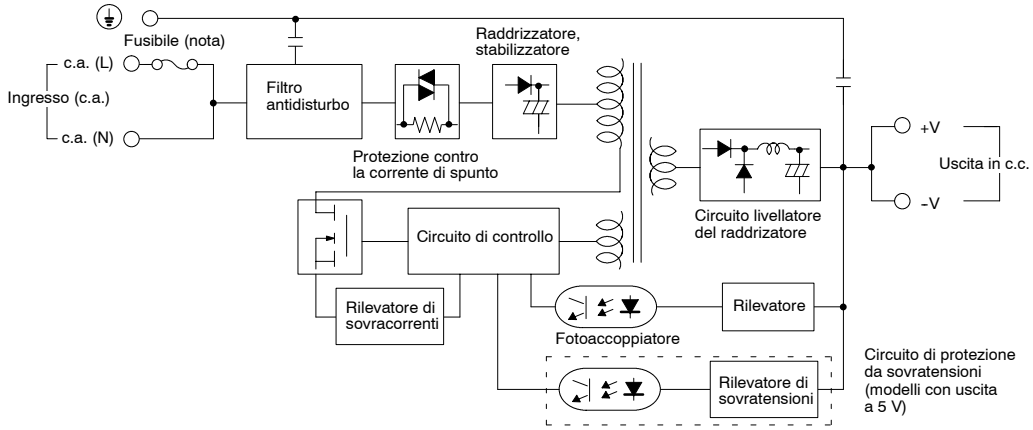

Nota: Fusibile: 5 A

S82J-10024□□ (100 W, 24 V)

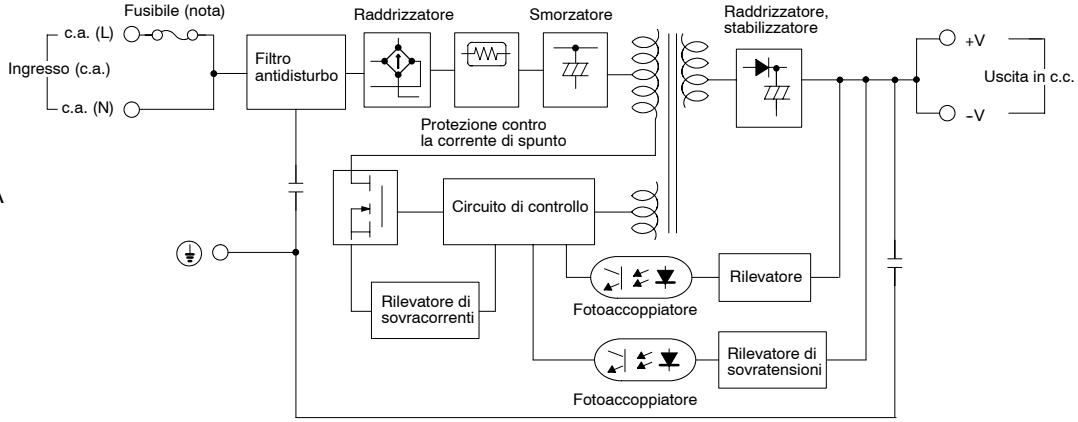

Nota: Fusibile: 5 A

S82J-15024□□ (150 W, 24 V)

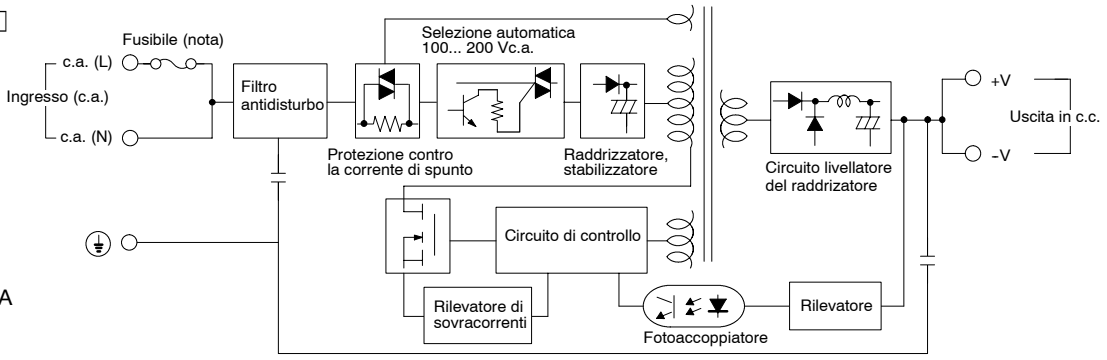

Nota: Fusibile: 8 A

S82J-30024□ (300 W, 24 V)

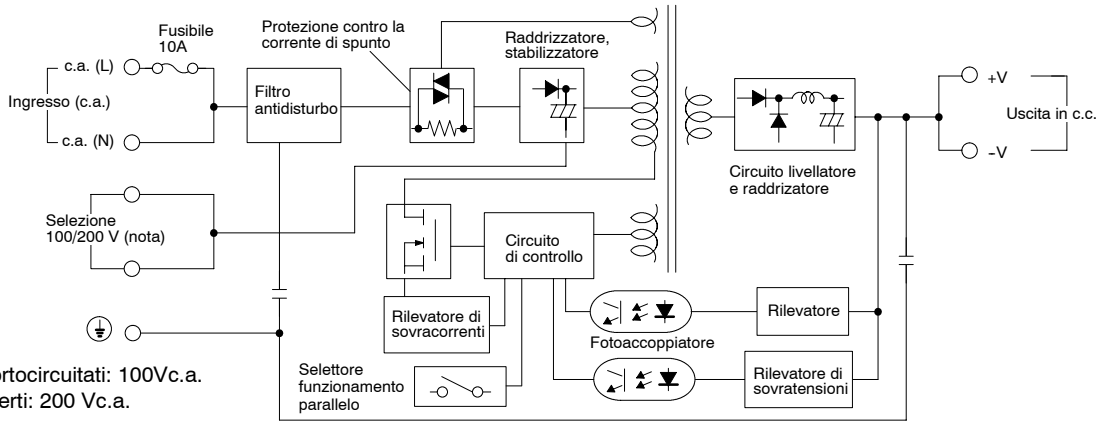

Nota: Terminali cortocircuitati: 100Vc.a.
terminali aperti: 200 Vc.a.

S82J-60024□ (600 W, 24 V)

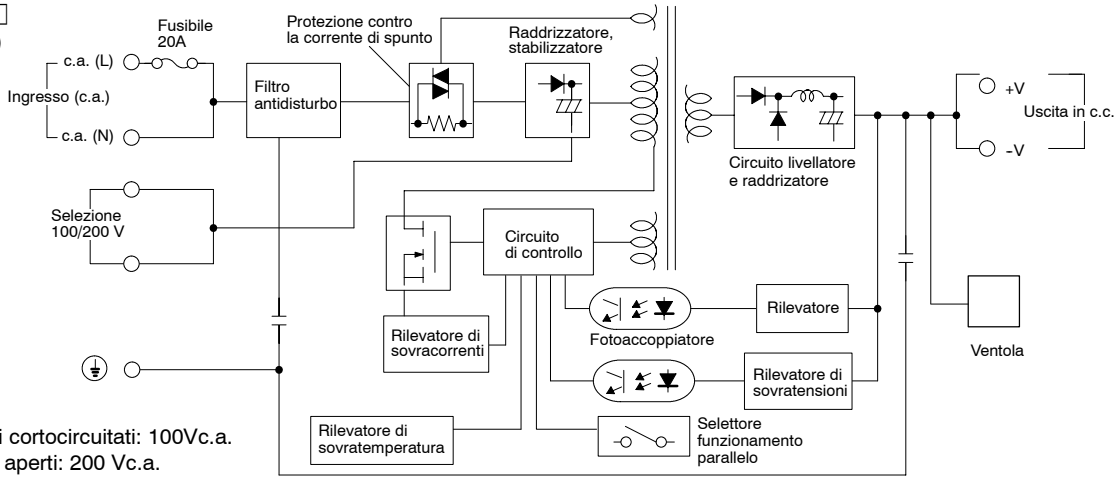

Nota: Terminali cortocircuitati: 100Vc.a.
terminali aperti: 200 Vc.a.

Dimensioni

Nota: Tutte le misure sono espresse in millimetri.

S82J-010□□□ (10 W)

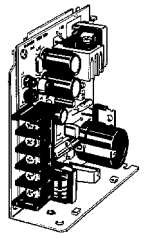

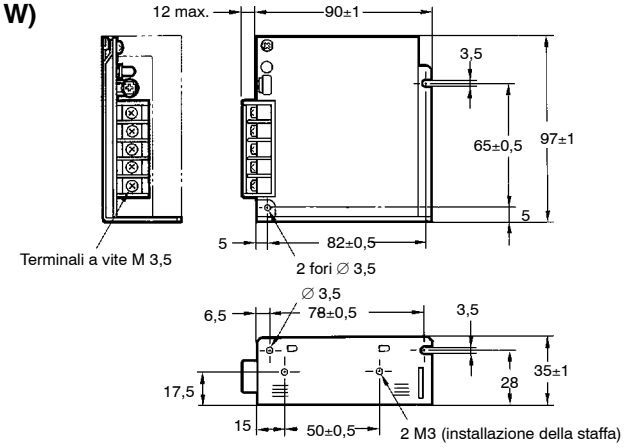

Fori di montaggio (montaggio con viti a testa piana)

Montaggio laterale

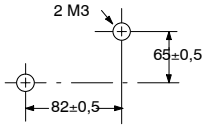

Montaggio sulla base

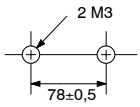

S82J-025□□□ (25 W)

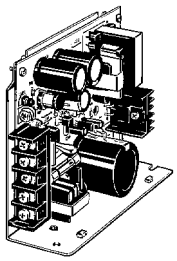

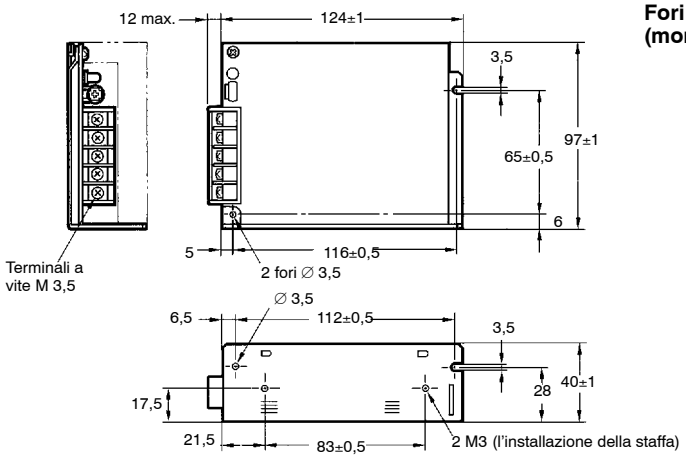

Fori di montaggio (montaggio con viti a testa piana)

Montaggio laterale

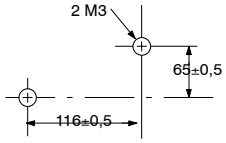

Montaggio sulla base

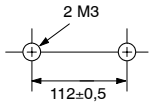

S82J-050□□□ (50 W)

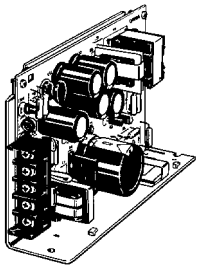

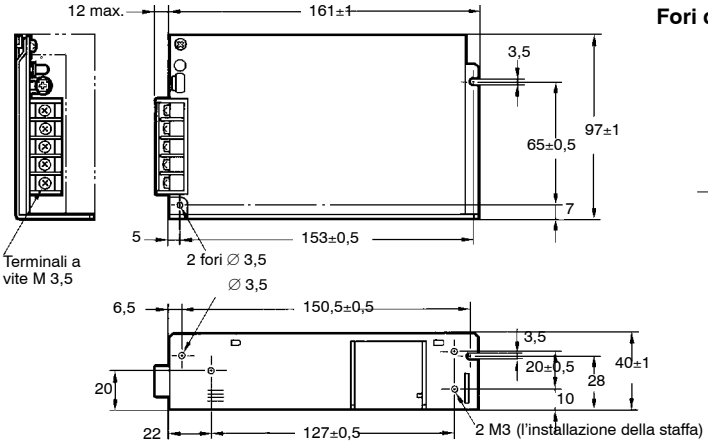

Fori di montaggio

Montaggio laterale

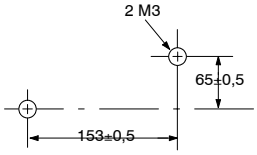

Montaggio sulla base

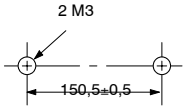

S82J-10024□ (100 W, 24 Vc.c.)

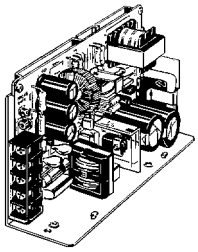

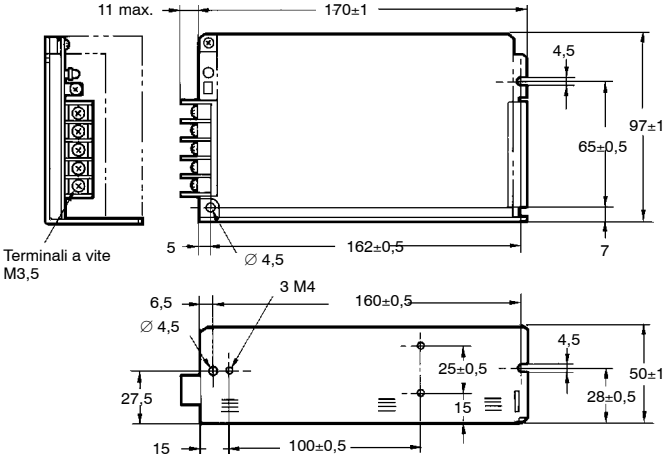

Fori di montaggio

Montaggio laterale

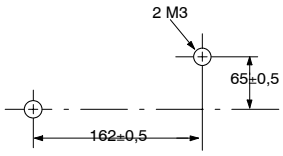

Montaggio sulla base

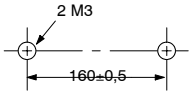

S82J-100□□□□ (100 W, 5/12/15 Vc.c.)
S82J-15024□ (150 W)

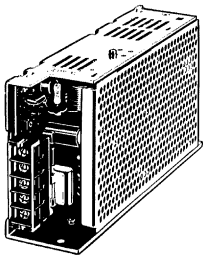

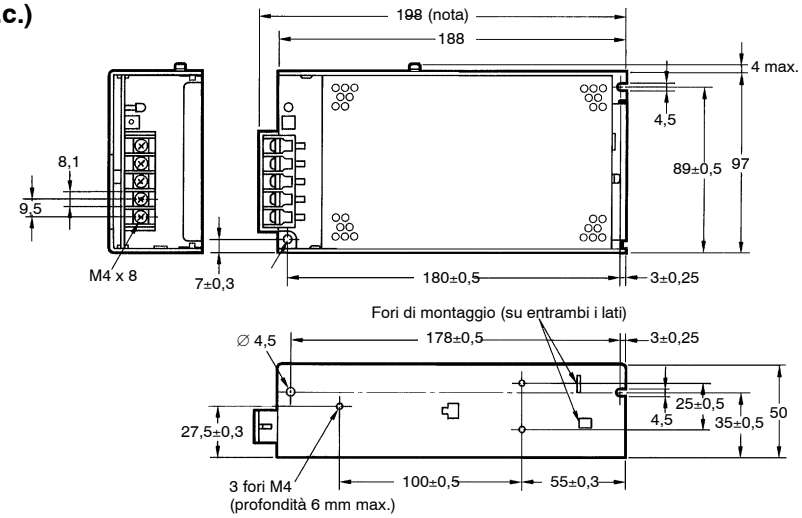

S82J-30024□ (300 W)

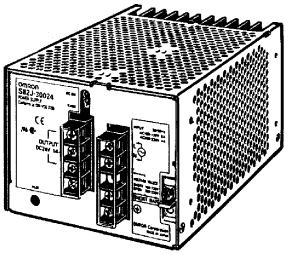

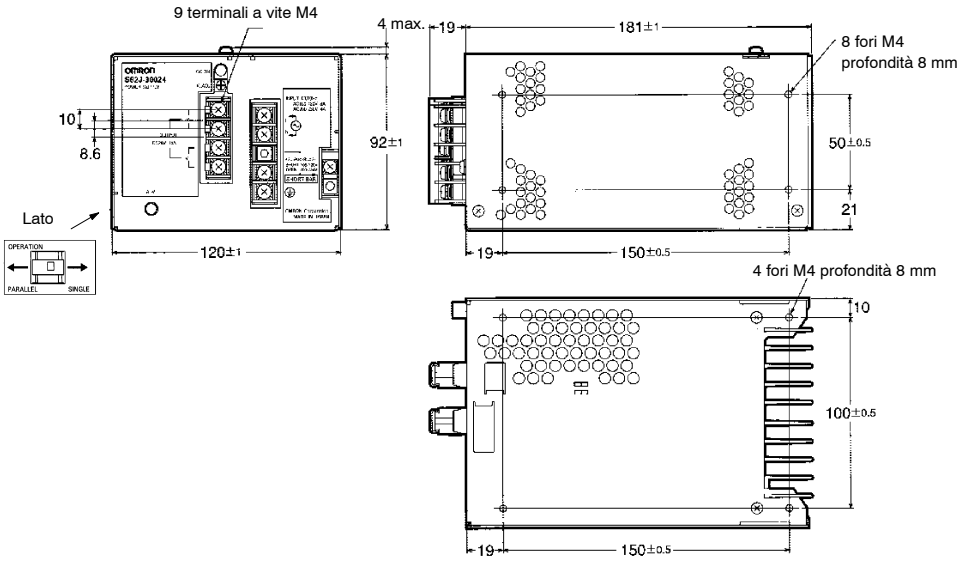

S82J-60024□ (600 W)

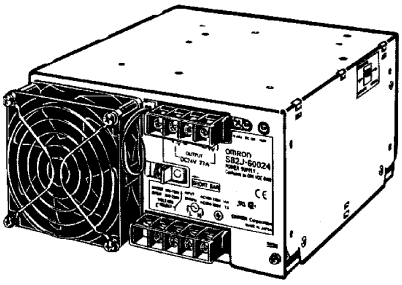

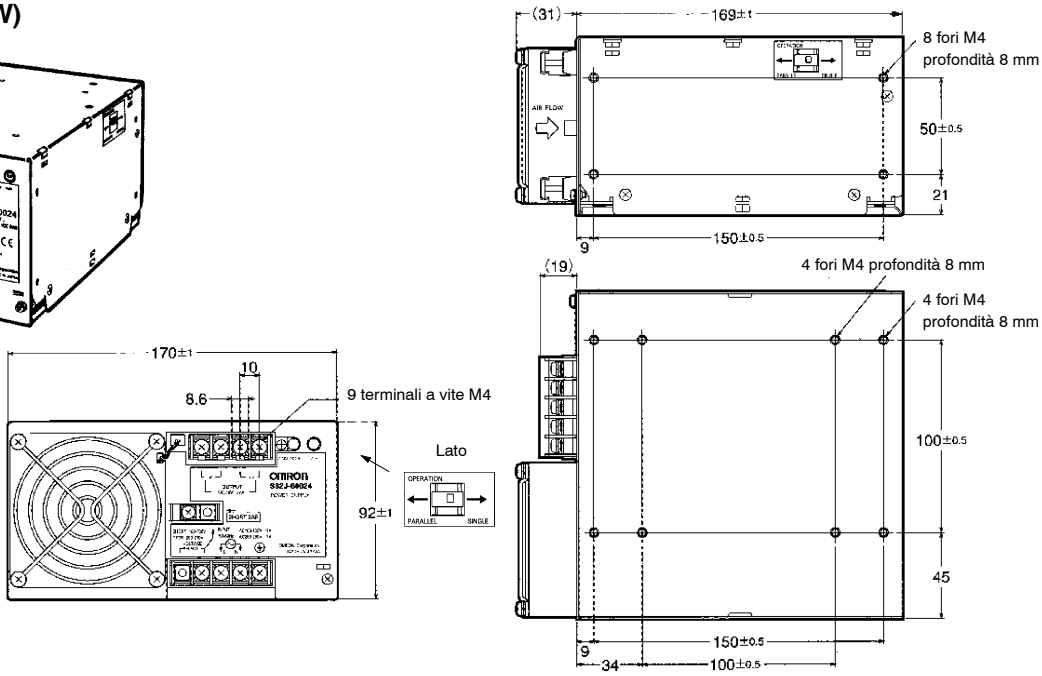

■ Accessori

Staffa per montaggio frontale (fornita con l'alimentatore)

Per modelli da 10/25/50/100 W, 24 V

Dimensioni

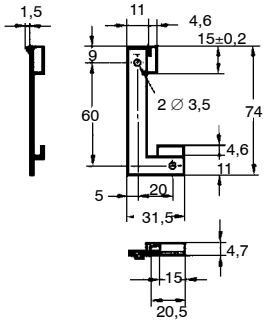

Spessore 1 mm

Fori di montaggio

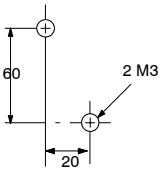

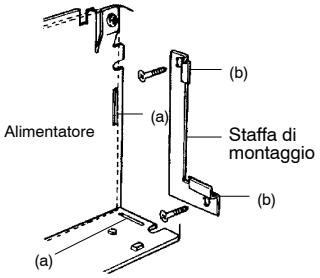

Modalità di utilizzo della staffa

Si installi la staffa al pannello stringere leggermente le viti. Inserire le parti sporgenti della staffa (b) negli appositi incavi dell'alimentatore (a). Stringere a fondo le viti di fissaggio.

Nota: Le viti di montaggio della staffa sono disponibili a richiesta.

Per modelli da 100 W 5, 12, 15 V e modelli da 150 W

Dimensioni

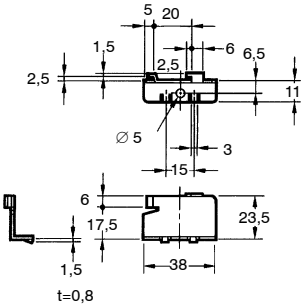

Fori di montaggio

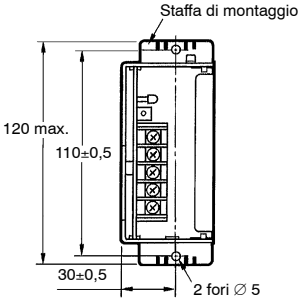

Montaggio della staffa

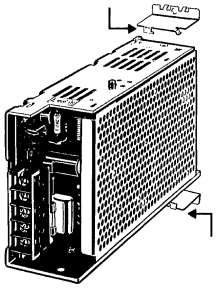

Modelli da 300 W

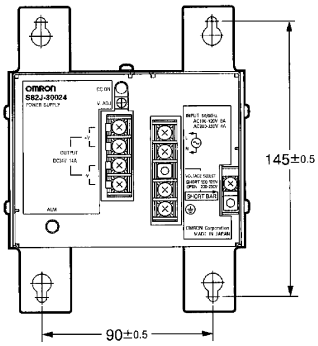

Aspetto e dimensioni di installazione

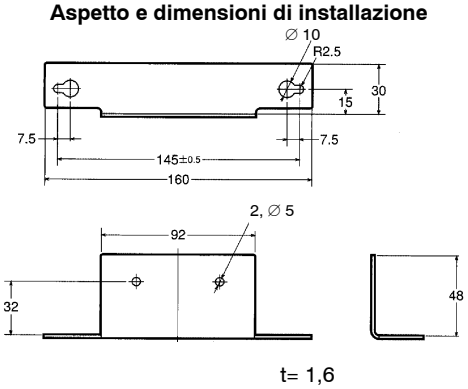

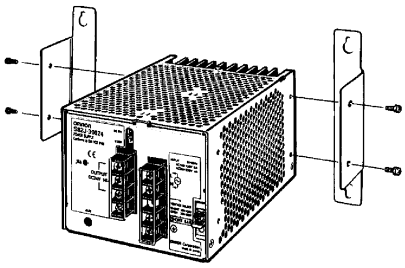

Nota: Per problematiche di ventilazione l'alimentatore deve essere separato di 21,6 mm dal piano di montaggio

Modelli da 600 W

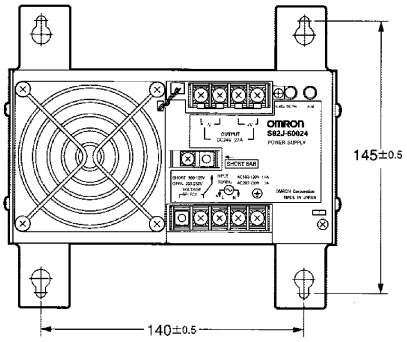

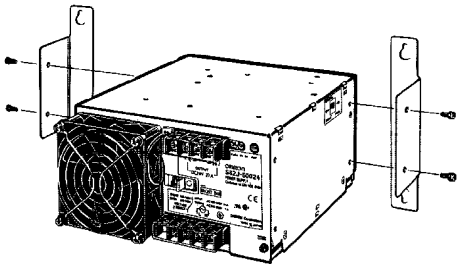

Nota: Per problematiche di ventilazione l'alimentatore deve essere separato di 23,6 mm dal piano di montaggio

■ Per montaggio su guida DIN

S82J-010□□□D (10 W)

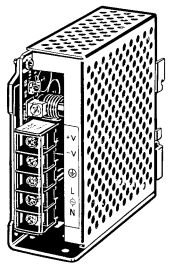

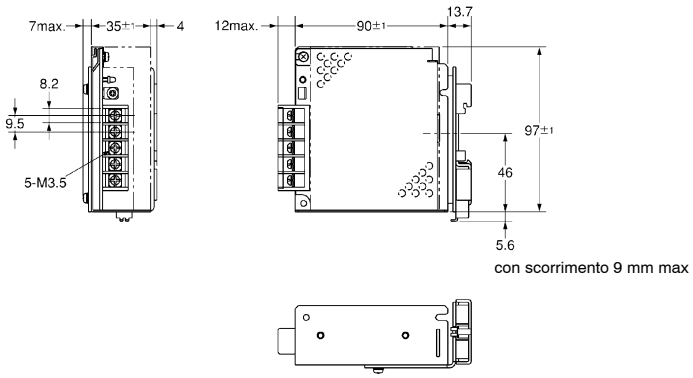

S82J-025□□□D (25 W)

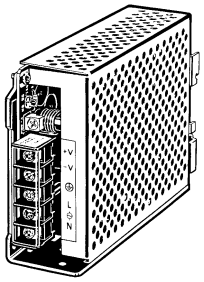

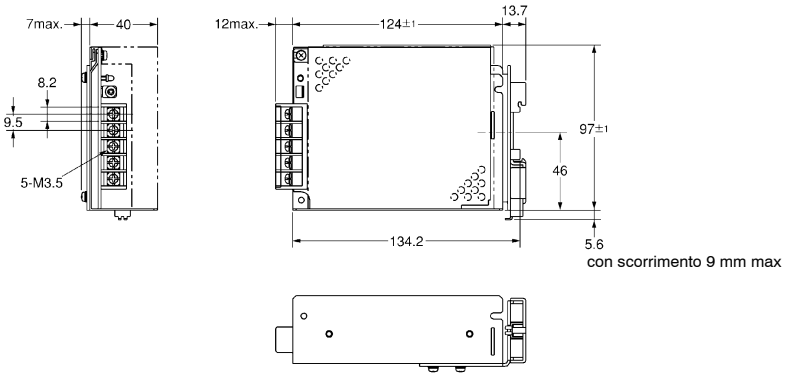

S82J-050□□□D (50 W)

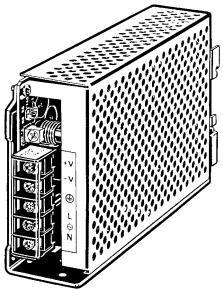

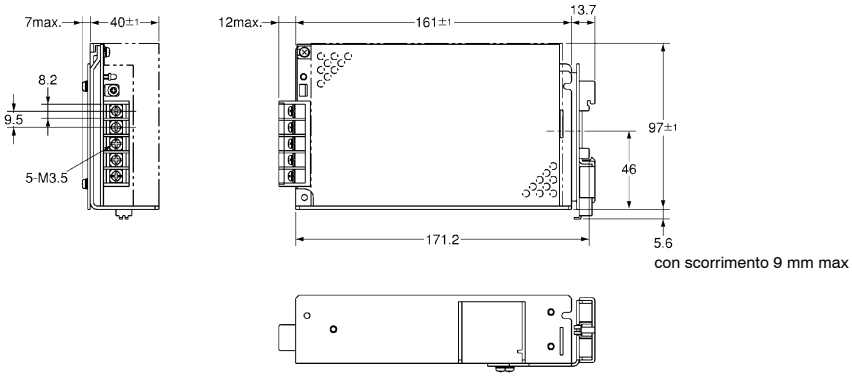

S82J-10024□D
(100 W, 24-Vc.c.)

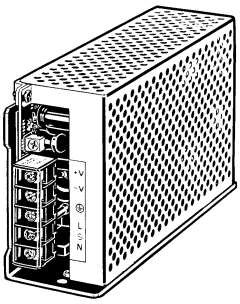

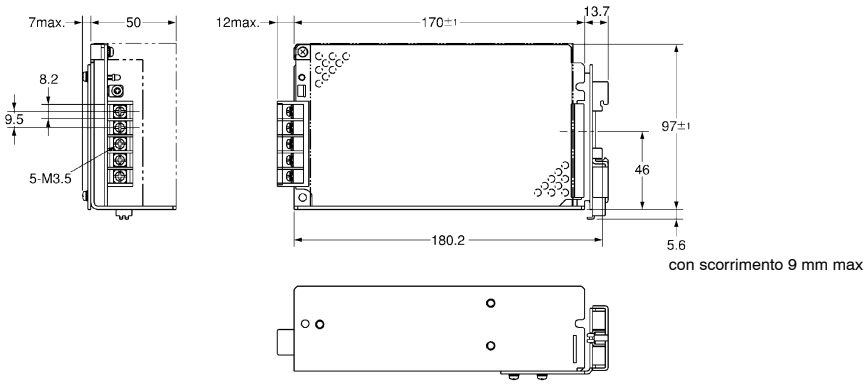

S82J-100□□□D (100 W, 5/12/15-Vc.c.)
S82J-15024□D (150 W)

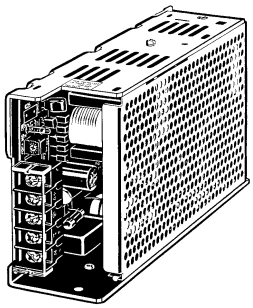

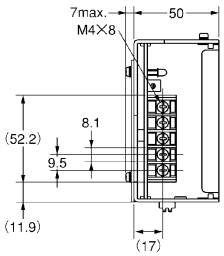

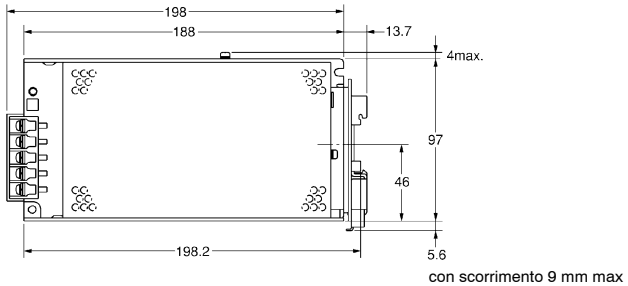

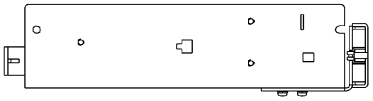

Collegamenti

■ Modelli da 10, 25, 50, 100 e 150 W

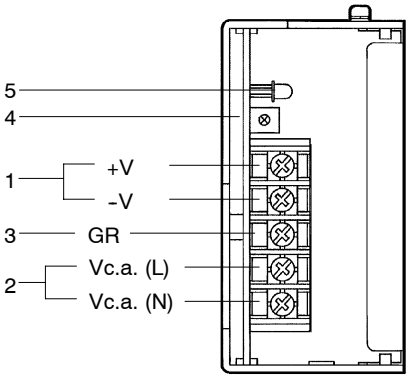

1 **Terminali di uscita c.c.:** il carico deve essere connesso a questi terminali.
2 **Terminali di ingresso:** Connettere la linea di ingresso a questi terminali.
Nota: Al terminale (L) è collegato il fusibile di protezione.
3 **Terminale di terra:** la linea di terra deve essere connessa a questo terminale.
4 **Regolatore V. ADJ:** Regola la tensione di uscita.
5 **Spia di funzionamento a LED:** Si accende quando è presente una tensione c.c. in uscita.

■ Modelli da 300 W

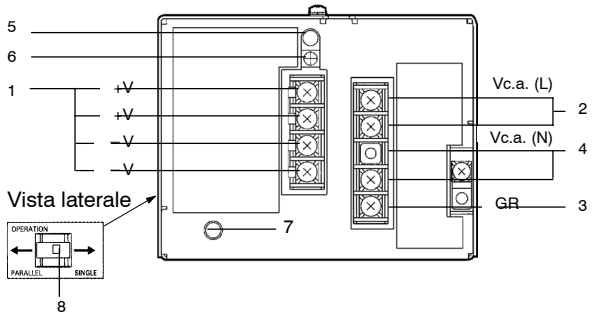

■ Modelli da 600 W

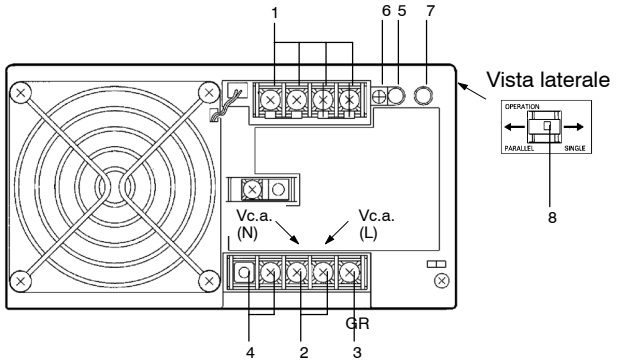

1. **Terminali di uscita c.c.:** il carico deve essere connesso a questi terminali.
2. **Terminali di ingresso:** Connettere la linea di ingresso a questi terminali.
   Nota: Al terminale (L) è collegato il fusibile di protezione.
3. **Terminale di terra (GR):** la linea di terra deve essere connessa a questo terminale.
4. **Terminali tensione di ingresso:** Cortocircuitare i terminali per impostare una tensione di ingresso di 100-120 Vc.a., togliere la barretta di cortocircuito per impostare la tensione di ingresso a 200-230 Vc.a.
5. **Spia di funzionamento a LED (DC ON):** Si accende quando è presente una tensione c.c. in uscita.
6. **Regolazione uscita (V. ADJ):** Regola la tensione di uscita di ±10%
7. **Spia di protezione attivata:** Nei modelli da 300 W questo LED si accende in caso di blocco per sovratensione, Nei modelli da 600 W la spia si accende in caso di blocco per sovratensione, sovracorrente o sovratemperatura.
8. **Selettore di funzionamento singolo/parallelo:** Si imposti il selettore su **PARALLEL** in caso di funzionamento in parallelo.
9. **Terminali NC:** Lasciare non collegati.

Modalità d'uso

■ Serraggio terminali a vite

Si serrino i terminali a vite con una coppia di serraggio inferiore a 10 N x m. Non si sottoponga il blocchetto dei terminali ad una pressione superiore a 75 N.

■ Ventilazione delle unità

- Per migliorare e mantenere l'affidabilità dell'alimentatore per un lungo periodo di tempo, è necessario considerarne attentamente la dissipazione termica.
- L'alimentatore è stato progettato per dissipare il calore tramite ventilazione naturale. Montare pertanto l'alimentatore in modo da favorire la circolazione dell'aria intorno ad esso.
- Quando si installano due o più alimentatori affiancati, separare le unità di almeno 20 mm.
- Per dissipare parte del calore in eccesso, si suggerisce di montare l'alimentatore ad una piastra metallica.
- Nel caso le condizioni di esercizio dovessero essere particolarmente gravose, si raccomanda di utilizzare la ventilazione forzata.

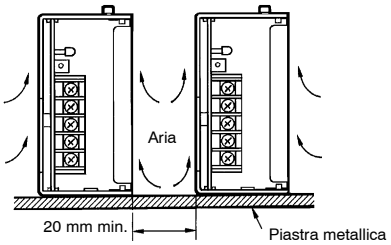

■ Tipi di montaggio

L'alimentatore può essere montato in tre differenti posizioni:

A Laterale

B Sulla base (avvitato dalla parte interna dell'alimentatore)

C Sulla base (avvitato dalla parte posteriore dell'alimentatore)

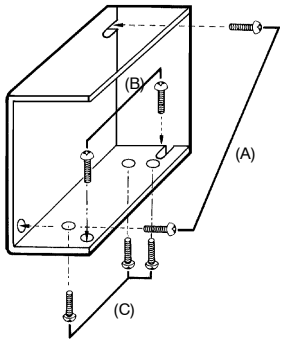

D Frontale (tramite accessori)
Il montaggio frontale è possibile solo grazie alla staffa di montaggio fornita con l'alimentatore. Per ulteriori dettagli si faccia riferimento al paragrafo *"Dimensioni"*.

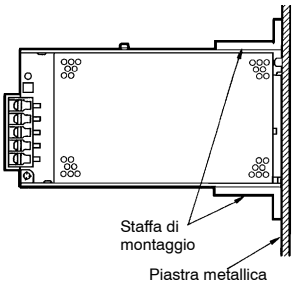

■ Modalità di collegamento

Generazione di una tensione d'uscita (±)

Poiché questo tipo di alimentatore genera una tensione di uscita flottante, è possibile, collegando due alimentatori come nell'illustrazione che segue, ottenere una uscita a tensione nulla (0 Volt).

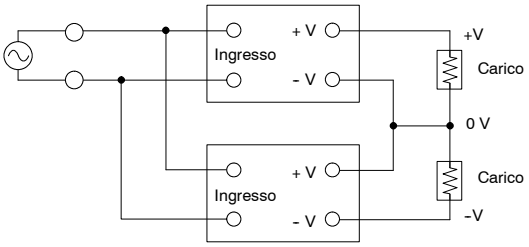

Nel caso in cui il carico dovesse essere costituito da amplificatori, si inserisca un diodo sull'uscita di ciascun alimentatore (come illustrato). Senza questi diodi, l'alimetatore potrebbe subire gravi danni oppure potrebbe avere difficoltà ad avviarsi quando viene alimentato.

Utilizzate dei diodi barriera Schottky con una bassa corrente diretta (V_F), altri tipi di diodo potrebbero risultare inefficaci. Di seguito verranno elencate le direttive per la scelta del diodo (rigidità dielettrica e corrente).

Rigidità dielettrica:
almeno 2 volte la tensione nominale dell'alimentatore.

Corrente diretta:
almeno 2 volte la corrente nominale dell'alimentatore.

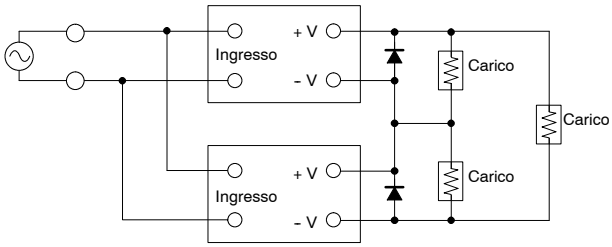

Funzionamento in serie

Solo i modelli a 50, 100, 150, 300 e 600 W permettono l'utilizzo in serie. La tensione di ciascun alimentatore viene, in questo caso sommata a quello dell'alimentatore sucessivo.

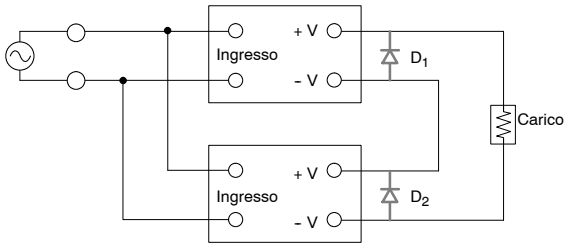

Nei modelli S82J-050□□□□ o S82J-10024□□, quando il carico viene cortocircuitato, potrebbe manifestarsi una tensione inversa in grado di causare deterioramento o danni. Si raccomanda pertanto di proteggere l'alimentatore con 2 diodi (D_1, D_2 nell'immagine precedente).

Funzionamento in parallelo

Solo gli alimentatori da 300 e 600 W possono funzionare in parallelo per generare potenze maggiori, i rimanenti modelli non possono essere collegati in parallelo. La massima potenza utilizzabile con gli alimentatori installati in parallelo è l'80 % della potenza nominale.

Prima di installare gli alimentatori, si impostino i selettori della modalità di funzionamento nella posizione **PARALLEL** e ci si accerti che i cavi che collegano il carico agli alimentatori abbiano la stessa sezione per bilanciare la potenza di uscita sugli alimentatori stessi

Modelli da 300 e 600 W

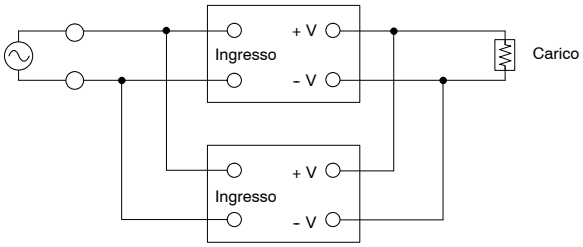

Modelli da 10-/25-/50/100/150 W

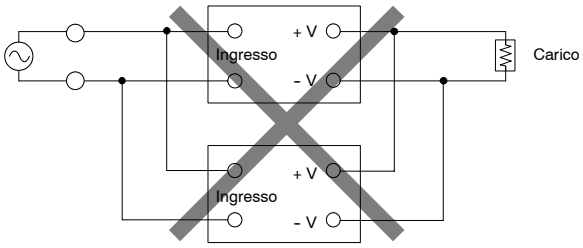

■ Sostituzione della ventola di raffreddamento

La vita della ventola di raffreddamento dei modelli da 600 W è stimata in 50000 ore (a 25°C). Tale dato può variare a causa della temperatura ambiente o di altri fattori ambientali (sporcizia, polvere ecc.). Nel caso l'alimentatore venga utilizzato in tali condizioni (temperatura di oltre 40°C ecc.), per precauzione, si sostituisca la ventola ogni due (2) anni.

Le ventole sono disponibili come pezzi di ricambio.

Modello S82Y-JFAN

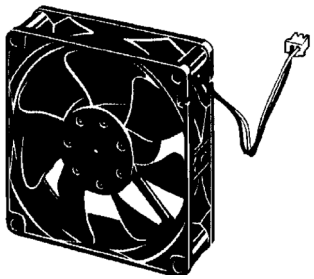

La confezione contiene:
La ventola, 4 viti M4x35 mm con rondella elastica, foglio istruzioni e imballo.

Si sostituisca la ventola come illustrato.

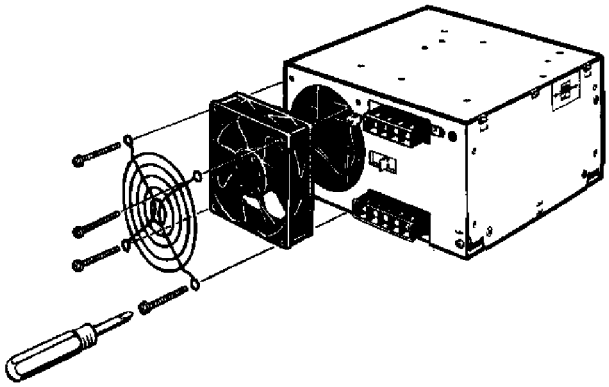

TUTTE LE DIMENSIONI INDICATE SONO IN MILLIMETRI.
Per convertire i millimetri in pollici, moltiplicare per 0,03937. Per convertire i grammi in once, moltiplicare per 0,03527.

Cat. No. M047-IT2-06-X

Ai fini del miglioramento del prodotto le caratteristiche sono soggette a variazioni senza preavviso.